code S005 - Suzuki SV1000 '04/'08

brake side - lato freno

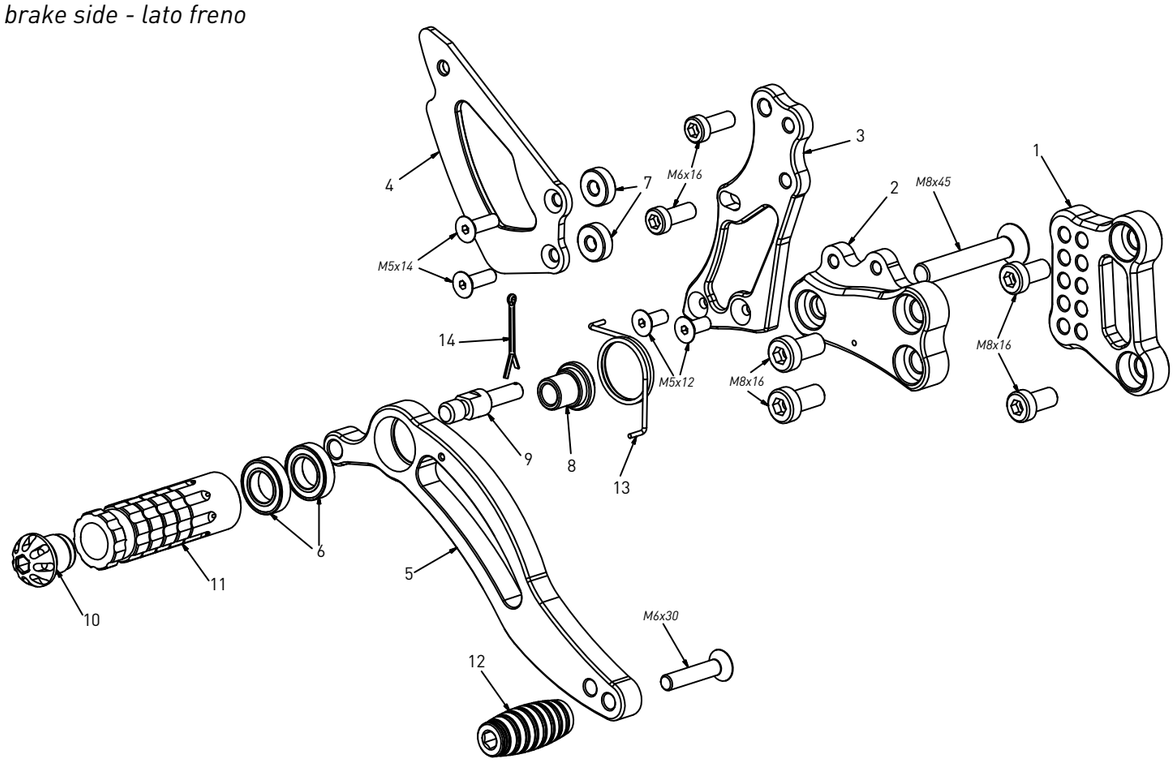

All spare parts include the relative screws for fixing.
It is possible to buy the footboard screws kit code KVIT_S005, price 5,00 €

Tutti i ricambi comprendono le relative viti per il fissaggio.
E' possibile acquistare il kit viti pedana con il codice KVIT_S005, prezzo 5,00€

The footrests with code PG01/PG02/PG03/PG04 include the cap, code PG00, which can also be purchased separately.

I poggiapiedi con codice PG01/PG02/PG03/PG04 comprendono il tappo codice PG00 che si può anche acquistare separatamente

The brake / gear levers include the bearings, code CS001/CS002/CS003 which can also be purchased separately.

Le leve freno/cambio comprendono i cuscinetti codice CS001/CS002/CS003 che si possono anche acquistare separatamente

all the prices are for a single unit

tutti i prezzi sono per una singola parte

all the prices are without VAT

tutti i prezzi sono senza IVA

code S005 - brake side - lato freno			
n°	description - descrizione	code	price (€)
1	back plate - arretratore	AR_112	€ 50,47
2	plate - piastra	PS_012	€ 59,74
3	pump support - portapompa	PP_006	€ 30,90
4	heelplate - battitacco	BT_002	€ 25,75
5	brake lever - leva freno	FN_002	€ 51,50
6	bearing - cuscinetto	CS002	€ 10,30
7	5mm spacer - spessore 5mm	SP_001	€ 3,09
8	bush - boccola	BC_002	€ 12,36
9	brake pin - perno freno	PF_003	€ 14,42
10	cap - tappo	PG00	€ 6,18
11	footpeg - poggiapiede	PG01	€ 25,75
12	frontpeg - puntalino	PU_001	€ 12,36
13	spring - molla	MO_002	€ 8,24
14	forelock - coppiglia	FN_001	€ 3,09

code S005 - Suzuki SV1000 '04/'08

gear side - lato cambio

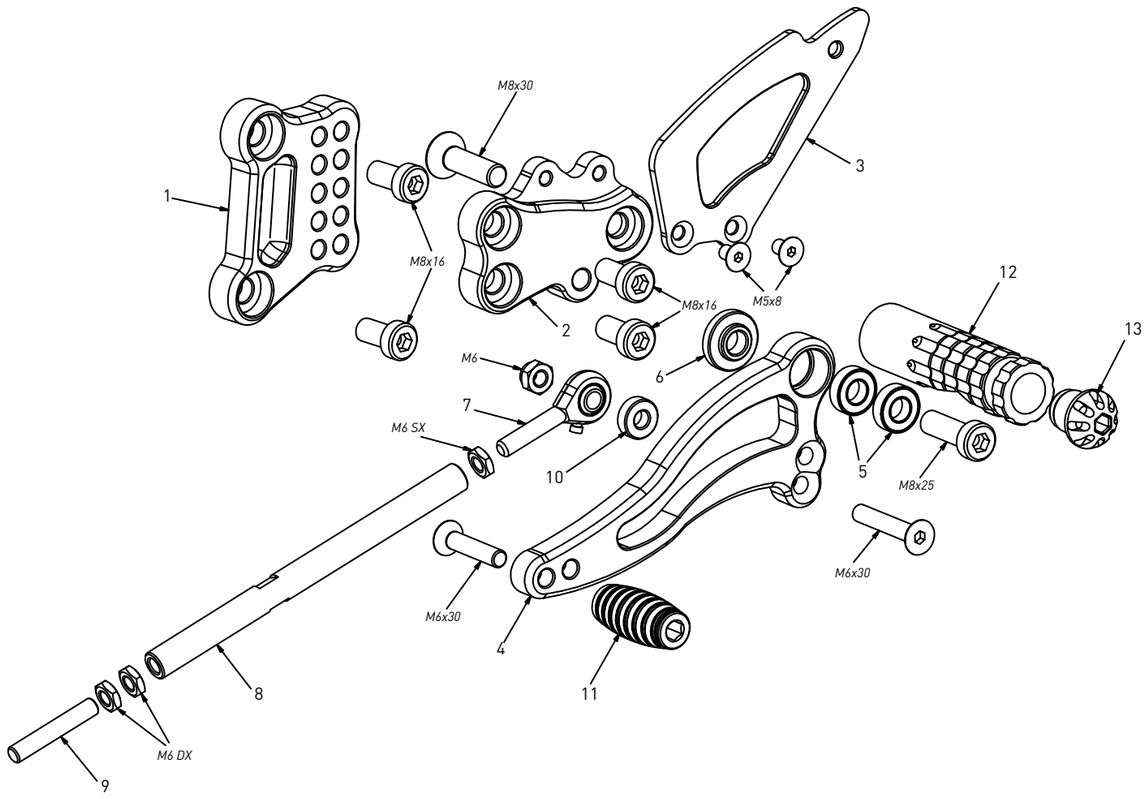

All spare parts include the relative screws for fixing.
It is possible to buy the footboard screws kit code KVIT_S005, price 5,00 €

Tutti i ricambi comprendono le relative viti per il fissaggio.
E' possibile acquistare il kit viti pedana con il codice KVIT_S005, prezzo 5,00€

The footrests with code PG01/PG02/PG03/PG04 include the cap, code PG00, which can also be purchased separately.

I poggiapiedi con codice PG01/PG02/PG03/PG04 comprendono il tappo codice PG00 che si può anche acquistare separatamente

The brake / gear levers include the bearings, code CS001/CS002/CS003 which can also be purchased separately.

Le leve freno/cambio comprendono i cuscinetti codice CS001/CS002/CS003 che si possono anche acquistare separatamente

all the prices are for a single unit

tutti i prezzi sono per una singola parte

all the prices are without VAT

tutti i prezzi sono senza IVA

code S005 - gear side - lato cambio			
n°	description - descrizione	code	price (€)
1	back plate - arretratore	AR_111	€ 50,47
2	plate - piastra	PS_025	€ 59,74
3	heelplate - battitacco	BT_002	€ 25,75
4	gear lever - leva cambio	LC_007	€ 51,50
5	bearing - cuscinetto	CS001	€ 10,30
6	bush - boccola	BC_001	€ 12,36
7	LH uniball - uniball SX	RH01_SX	€ 15,45
8	gear rod - asta cambio	R021_160	€ 20,60
9	RH threaded rod - barra DX	AC01_DX	€ 4,12
10	3mm spacer - spessore 3mm	SP_003	€ 3,09
11	frontpeg - puntalino	PU_001	€ 12,36
12	footpeg - poggiapiede	PG02	€ 25,75
13	cap - tappo	PG00	€ 6,18